7. Terminaltag der SGKV
eFTI als Grundlage für künftigen Datenaustausch

Heinrich Kerstgens | Rhenus SE & Co. KG

WIE KÖNNEN WIR UNS VERSTÄNDIGEN?

B2A: eFTI

eFTI Verordnung (elektronische *F*racht*t*ransport*i*nformationen)

- Die eFTI-VO (2020/1056) wurde am 31.07.2020 im Amtsblatt der EU veröffentlicht und ist am 20.08.2020 in Kraft getreten - Sie gilt ab dem 21. August 2024 in **allen Mitgliedstaaten**
- Es soll Unternehmen in Europa auf **freiwilliger Basis** ermöglicht werden, gesetzlich vorgeschriebene Frachtbeförderungsinformationen für Beförderungen innerhalb der EU auf elektronischem Wege zur Verfügung zu stellen **(B2A)**
- Auch Prozesse zwischen den Unternehmen in der logistischen Kette sollen abgebildet werden können **(B2B)**
- Die zunächst freiwillige, später ggf. verpflichtende Teilnahme an B2A-Datenübermittlung darf nicht verpflichtend auf B2B-Prozesse übertragen werden (Stichwort Vertragsfreiheit)
- Zivilrecht und öffentliches Recht sind strikt zu trennen. eFTI bewegt sich im Bereich des öffentlichen Rechts

eFTI Architektur

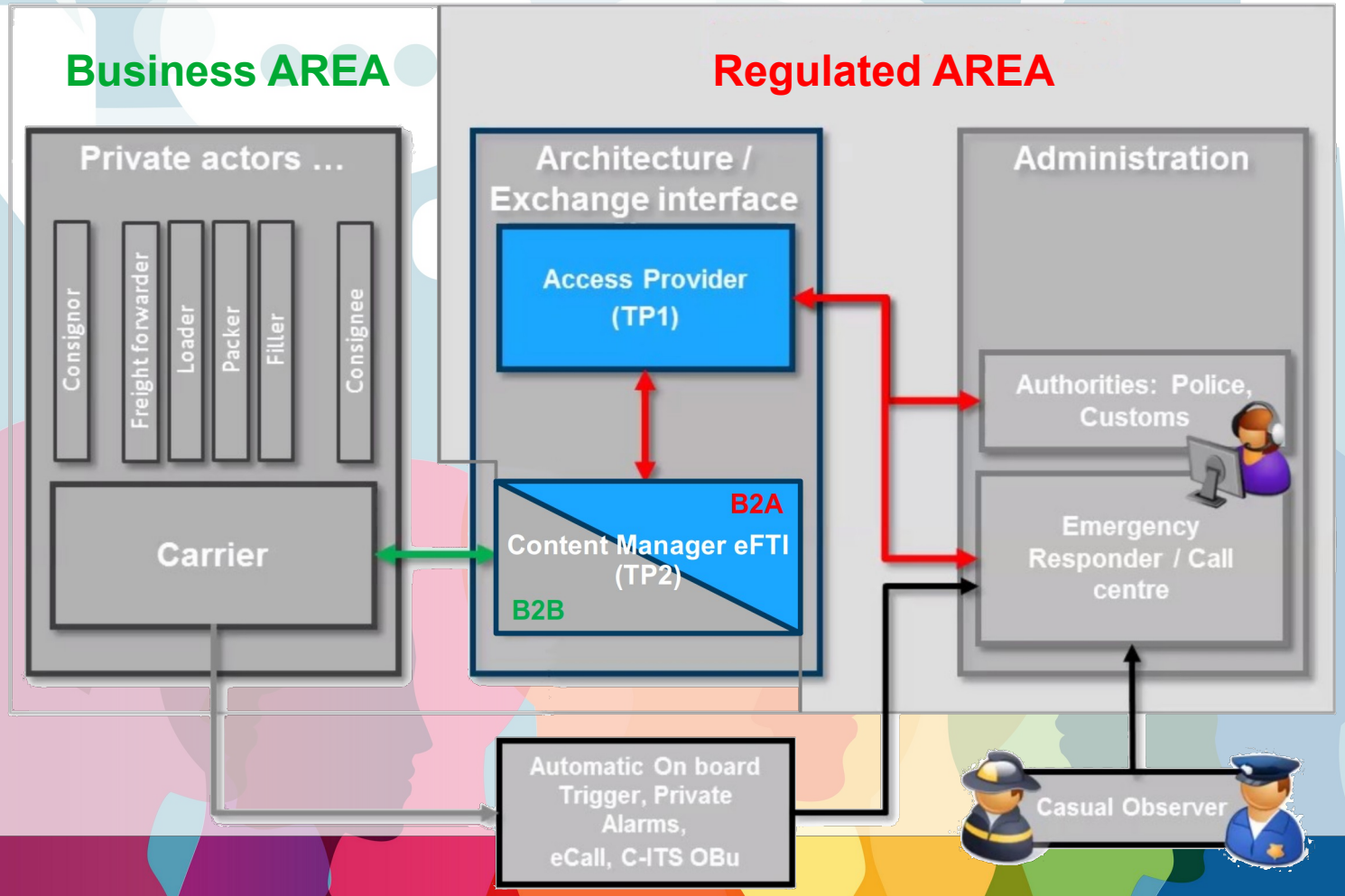

eFTI DATEN

DIN SPEC 91073

- Die Informationen sollen **während des Transports** digital abgerufen werden können (Pull Mechanismus)
- Daten sollen nur **einmal für verschiedene Nutzungszwecke** digital zur Verfügung gestellt werden
- Die Identifikation der Wirtschaftsteilnehmer ist über eine **ID-Nummer** geplant
- Es sollen nicht einfach nur die heutigen Papierdokumente zu **„digitalisierten Dokumenten“** umgewandelt werden, sondern es sollen **automatisiert verarbeitbare Datensätze** hinterlegt werden
- Die Harmonisierung (**verschiedene Verkehrsträger = unterschiedliche Begrifflichkeiten**) ist eine wichtige Funktionsvoraussetzung, ggf. müssen Systeme oder Datensätze der Unternehmen angepasst werden

eFTI – Delegierte Verordnungen

- Für die Übermittlung der Daten kann grundsätzlich jedes System mit Internetzugang genutzt werden (**Technologieneutralität**), wenn es zertifiziert wurde
- Die Delegierten Verordnungen und Durchführungsverordnungen zur eFTI-VO werden möglichst **kompatibel** mit bereits **bestehenden internationalen Standards** (UN CEFACT etc.) gestaltet.
- **Seefracht** ist in der eFTI-VO **nicht abgebildet**, eine Harmonisierung mit dem „Maritime Single Window“ ist beabsichtigt.

eFTI → DTLF

DTLF schafft die Grundlagen für eFTI

2017 - Das DTLF-I empfiehlt EU-Aktion für Papierloser Transport

2018 - EU Kommission schlägt eFTI-Verordnung vor

2019 – 2024 DTLF II SG1 berät und unterstützt bei der Erstellung und Umsetzung von eFTI

2021 -2023 Schaffung von eFTI Delegated & Implementing acts

2024 - Implementierung

DTLF Struktur

https://ec.europa.eu/transparency/expert-groups-register/screen/expert-groups/consult?lang=en&do=groupDetail.groupDetail&groupID=3280

DTLF

- Subgroup 1 "Paperless transport"
  - Team 1 "Data"
  - Team 2 "Functional"
  - Team 3 "Technical"
  - Team 4 "Certification & Implementation"
- Subgroup 2 "Corridor freight information systems"
- Subgroup 3 "Electronic Freight Transport Information (eFTI) Delegated Acts"

DTLF Mitglieder

- **Type A** - Individual expert appointed in his/her personal capacity (9)
  - Belgien, Estland, Finland, Irland, Italien, Norwegen, Polen, Portugal
- **Type B** - Individual expert appointed as representative of a common interest (4)
  - Estland, **Deutschland (Marcel Huschebeck, PTV)**, Spanien, Vereinigtes Königreich
- **Type C** - Organisation (83)
  - Banken/Finanzinstitute, Firmen, Forschungsinstitute und Think Tanks, Gewerkschaften, NGOs, Verbände und Vereinigungen, Wissenschaftseinrichtungen

    (SGKV: Fraunhofer, HACON, Port of Rotterdam)
- **Type D** - Member State Authority (27)
  - u.a. **Deutschland: Bundesministerium für Digitales und Verkehr, Hamburg Port Authority**
- **Type E** - Other public entity (7)
  - ZKR, Donaukommission, Vlaamse Waterweg, Georgisches Wirtschaftsministerium, Norwegische Küstenverwaltung, OTIF, UNECE

Arbeit der DTLF

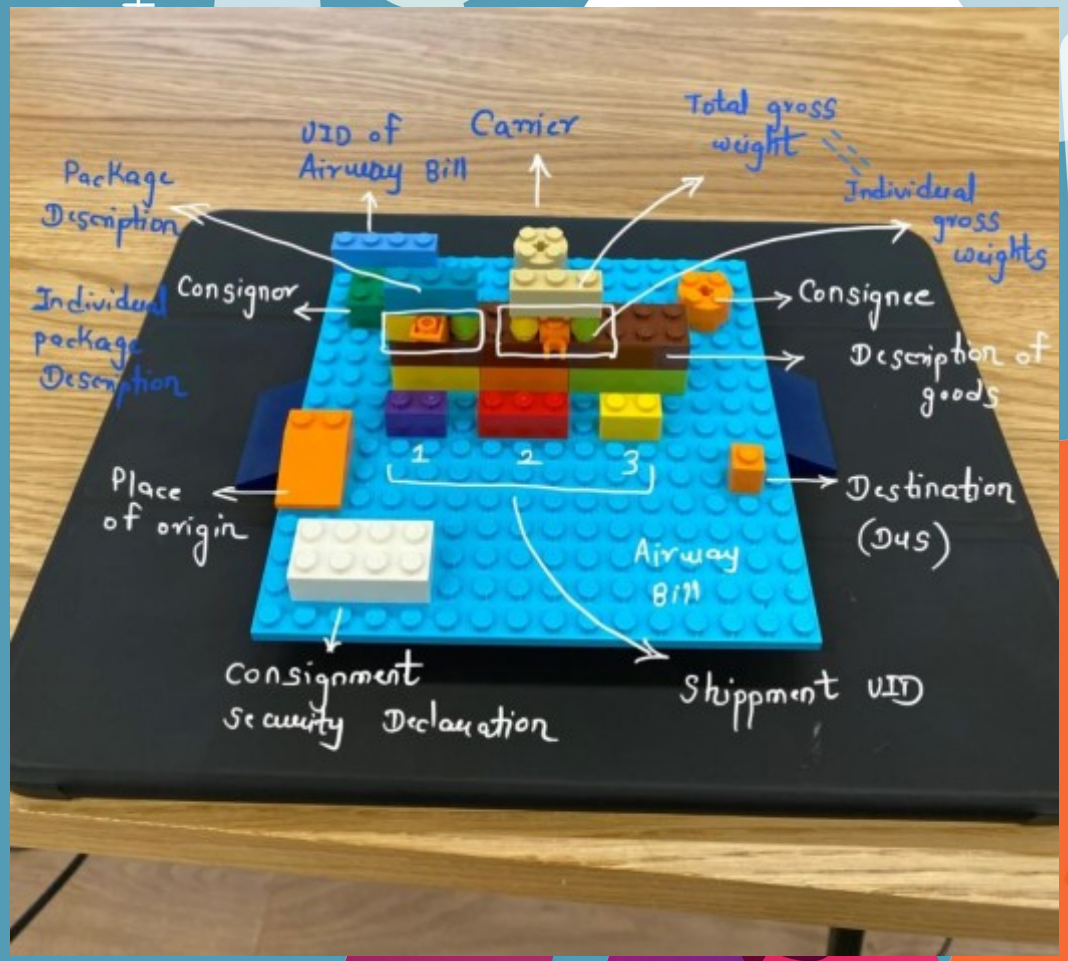

- Fortschritte
  - Kurz vor der Festlegung detaillierter rechtlicher Anforderungen durch delegierte Rechtsakte und Durchführungsrechtsakte
  - Es wurde schon viel getan, aber es gibt auch noch viel zu tun
- Zusammenarbeit
  - Kontinuierlich wachsende Beteiligung der Mitglieder
  - Großartiger "Lego-Workshop" über Daten im Juni
  - Kick-off-Workshop der EU-Initiative "Mobility Data Space“
- Promotion
  - Steigendes Interesse an der eFTI-Verordnung und der Arbeit der DTLF
  - Auf dem G7-Treffen als Best Practice vorgestellt
  - Auch Länder außerhalb Europas zeigen Interesse

DTLF: Erarbeitung Datenmodell

Ziel: "Transportdatenmodell (EUTDM)" für die Erstellung des gemeinsamen eFTI-Datensatzes

Scope: Gesetzlich vorgeschriebene Frachtinformationen im Rahmen der eFTI-Verordnung

Wiederverwendung vorhandener Datenmodelle / Nationaler Anforderungen

Angleichung an das Europäische Interoperabilitätsrahmenwerk (EIF) / Datenstrategie

EU-Gesetzgebung:

- VO 11/1960 Beseitigung von Diskriminierung auf dem Gebiet der Frachten (Artikel 6.1)
- Richtlinie Nr. 92/106 “kombinierter Verkehr” (Artikel 3)
- VO 1072/2009 “Marktzugang/ Kabotage” (Artikel 8.3)
- VO 1013/2006 Verbringung von Abfällen (Artikel 16(c) und 18.1)
- VO 2008/68 Beförderung gefährlicher Güter (Anhänge)
- VO 300/2008 Sicherheit in der Zivilluftfahrt und Durchführungsverordnung 2015/1998 (Artikel 2.2)
- VO 2016/797 Interoperabilität des Eisenbahnsystems
- Mögliche weitere Richtlinien und Verordnungen mit B2A Relevanz und äquivalente nationale Rechtsakte

Grenz- und sektorübergreifende Interaktion zwischen europäischen Verwaltungen erleichtern und deren Zusammenarbeit unterstützen sowie elektronische Dienstleistungen ermöglichen

Beispiel: Functional Data Requirements

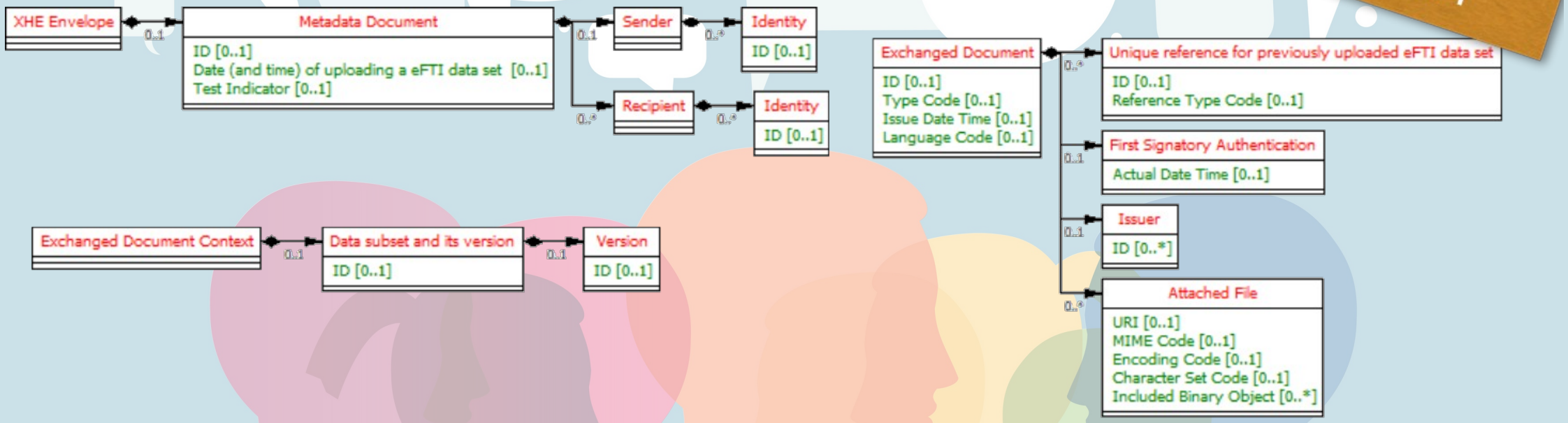

eFTI: Aktueller Zeitplan

Aug 2020
Entry into force
Reg EU 2020/1056

2020 - 2023
Preparatory work
- DTLF
- DA expert group
- IA committee

Aug 2023
Adoption
- **IA** on eFTI platforms & service providers specifications

Aug 2025
Full application
(start of obligation of MS authorities to accept eFTI data)

Aug 2021
Notification
by MS of national legislation

Feb 2023
Adoption
- **DA** on eFTI data set & national requirements
- **IA** on common rules for authorities

March 2024
Adoption
- **DA** on rules for certification of eFTI platforms & service providers

Aug 2024
Application start date
(except for the obligation of MS authorities to accept eFTI data)

Feb 2029
Review
- Need of obligation for economic operators
- Interoperability with other e-enforcement systems

MS – Member States
DA – Delegated act (Commission Regulation)
IA – Implementing act (Commission Regulation)

Together with Passion

RHENUS LOGISTICS

FRAGEN?

HEINRICH KERSTGENS

Corporate Representative / Director Board Projects
Rhenus SE & Co. KG

+49 175 221 2965
heinrich.kerstgens@de.rhenus.com

www.rhenus.group